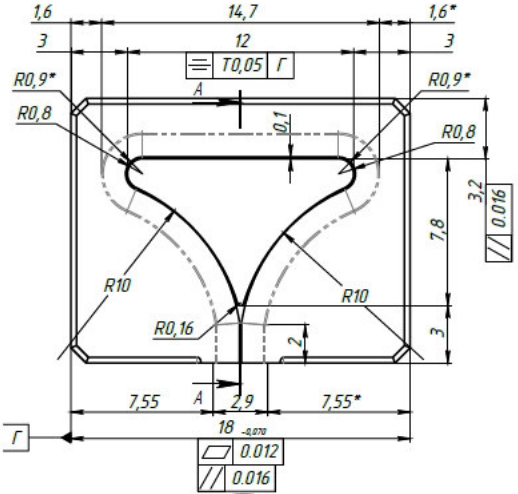
1,6
14,7
1,6*
3
12
3
T0,05 Г
R0,9*
R0,9*
R0,8
R0,8
A
0,1
3,2
0.016
7,8
R10
R10
R0,16
2
3
7,55
A
2,9
7,55*
Г
18 -0,070
0.012
0.016

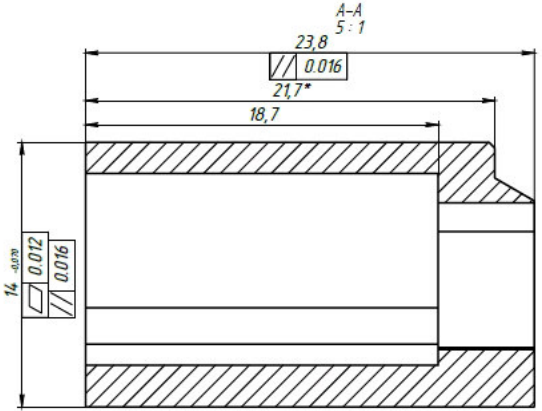
А–А
5 : 1
23,8
0.016
21,7*
18,7
14 -0,070
0.012
0.016